FIGHT the Waste - Konstruktionswettbewerb: „Schuhkartonauto“

Aufgabe: Bau eines rollenden Fahrzeugs in der Größe eines Schuhkartons aus Recycling-Materialien (Schrott, gelbe Tonne)

Rennen: 10 m Bahn und Start auf einer schiefen Ebene

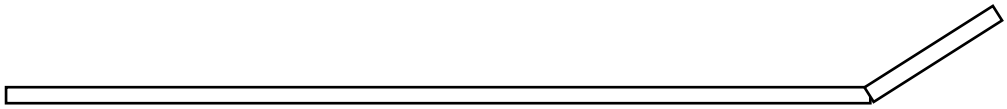

- ➔ Welches Team (4-5 Mitglieder), pro Schule sind 5 (Klassenstärke) erlaubt, baut das schnellste und kreativste Fahrzeug?
- ➔ Alles ist erlaubt: 3 Räder, 4 Räder, gelbe Tonne, Schrott
- ➔ Geliefert werden vier Räder mit Achsen (Innenbreite max. 180 mm)

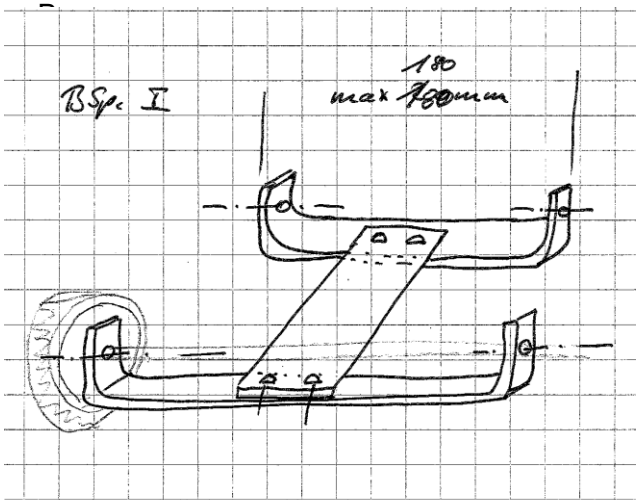

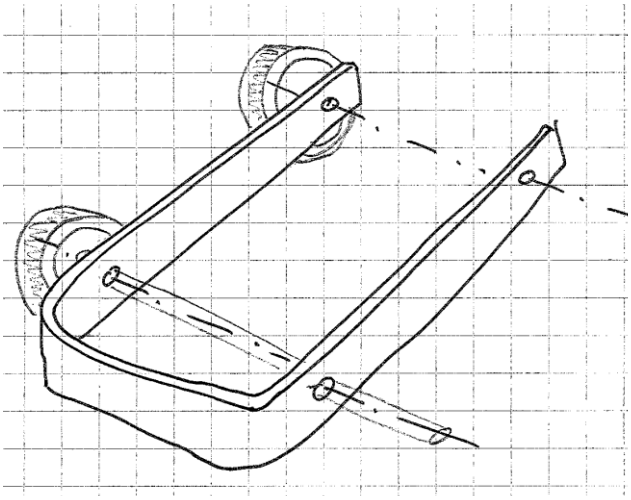

Ablauf:

1. Konstruktion planen im (Technik-) Unterricht
2. Materialien entdecken in einem Unternehmen (Schrott, Recycling) (ca. 1 Doppelstunde) (wird von Energie Impuls OWL organisiert)
3. Bau starten in einem Unternehmen (Technik, KFZ, Konstruktion o.ä.) (ca. 1 Doppelstunde) (Organisation von EIOWL)
4. Fahrzeug gestalten und finalisieren in der Schule
5. Abschlussveranstaltung ca. Mitte Dezember

alle Infos zum Projekt: durchgeführt von: gefördert durch:

VDI

Energie|Impuls|OWL

Bundesagentur für Arbeit
Agentur für Arbeit Herford